CT6 INTERNATIONAL

IDEAL PARA LA CIUDAD Y PARA TU NEGOCIO

CAJASA®
CAMIONERA DE JALISCO

INTERNATIONAL®

/cajasa /cajasamx /cajasa_mx
cajasa.com.mx

CT6 INTERNATIONAL

MOTOR	Cummins ISD 180 Sistema de inyección de riel común Potencia máxima 180 hp. @ 2500 rpm. Torque máximo 516 lb.-ft. / 1200-1600 rpm. Desplazamiento 4.5 lts. Emisiones Euro 5 SCR (uso de UREA) Freno de escape estándar Opción: Nivel del emisiones Euro VI
EMBRAGUE	Plato sencillo de 395 mm. de diámetro Mando hidráulico
EJE DELANTERO	Capacidad: 3,500 kg.
SUSPENSIÓN DELANTERA	Muelles multihojas con amortiguadores
EJE TRASERO	Capacidad: 9,000 kg. Paso diferencial 4.875
SUSPENSIÓN TRASERA	Muelles multihojas con amortiguadores
SISTEMA DE ESCAPE	Sencillo horizontal montado del lado derecho sobre el chasis
SISTEMA ELÉCTRICO	24 V. 2 baterías a 12 V. de 80 Amp. c/u Alternador 28 V. 70 Amp.
CABINA	Abatible Color: Blanco
FRENOS	Delanteros y traseros de tambor Sistema ABS Freno de estacionamiento asistido por aire Tipo neumático con ajustadores automáticos de frenos
DIRECCIÓN	Hidráulica con mecanismo de bolas recirculantes
TRANSMISIÓN	Manual de 6 velocidades sincronizada con OD y reversa
TANQUES	Tanque combustible: Cap. 210 lts. de aluminio Tanque Urea: Cap. 22.5 lts
RINES Y LLANTAS	255/70 R22.5 Radiales Con llanta de refacción Rines de acero

INTERIOR	• Interior de cabina color gris • Acabados redondeados en tablero • Compartimentos de almacenamiento con puertas (frente) • Compartimento de almacenamiento en la parte superior del operador • Portavasos • Visera del lado del operador y copiloto • Asiento del operador fijo con respaldo alto y cabecera integrada •Cinturones de seguridad con alarma y altura ajustable para el conductor • Panel de instrumentos con indicadores en color negro • Tacómetro, velocímetro, odómetro • Radio + MP3 • Vidrios eléctricos • Aire acondicionado
EXTERIOR	• Parrilla cromada • Seguro de cabina para evitar que se abata involuntariamente • Espejos laterales plano y convexo 1 espejo frontal de proximidad • Kit de herramientas • Extintor • Alarma de reversa
PESO BRUTO VEHICULAR	12,080 kg.
CAPACIDAD DE CARGA	7,895 kg. sin carrocería

Dimensiones de largueros: 230 x 75 x 6 mm.
Con 2 ganchos de arrastre

Dimensiones Generales
Largo: 8,855 mm.
Ancho: 2,345 mm.
Alto: 2,576 mm.
Distancia entre ejes: 5,300 mm.
Distancia entre vías delantero: 1,810 mm.
Distancia entre vías trasero: 1,800 mm.
Volado delantero: 1,290 mm.

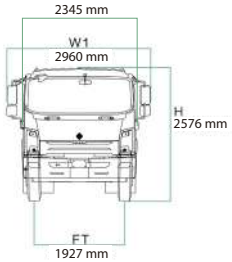

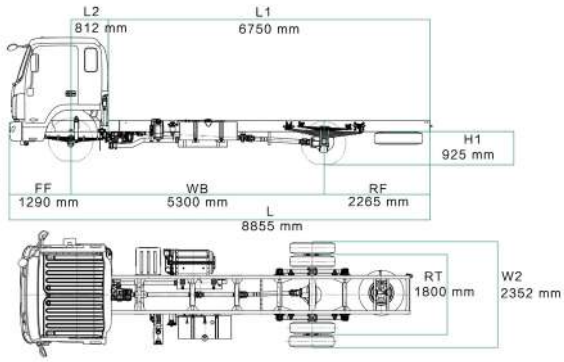

OnCommand Connect
Único sistema de telemetría en México, con un ingeniero de campo dedicado a tu camión.

NOTA: Los pesos vehiculares son aproximados y pueden variar de acuerdo a las especificaciones del vehículo. Nota: Navistar México, S. de R.L. de C.V. en su afán de mejora continua, se reserva el derecho de cambiar las especificaciones sin previo aviso, quedando exenta de toda responsabilidad. Las fotografías contenidas en este folleto son meramente ilustrativas.

25.08.2021

CAJASA®
CAMIONERA DE JALISCO

INTERNATIONAL

SUCURSALES

MATRIZ
Av. Periferico Sur #6360,
Col. Lomas del 4, Tlaquepaque,
Jalisco C.P.45599
Tel. (33) 3668-5410

MANZANILLO
Blvd. Miguel de la Madrid #9-10,
Col. Tapeixtles, Manzanillo, Colima
C.P. 28239 Tel. (314) 333 8222 Y 8241

CIUDAD GUZMÁN
Av. José María González de Hermosillo
#2364, Col. El Fresno, localidad de
Cd. Guzmán, Zapotlán El Grande, Jalisco
C.P.49086, Tel. (341) 410-8768

LÁZARO CÁRDENAS
Av. Lázaro Cárdenas #915,
Col. Zona Industrial, Guadalajara,
Jalisco C.P.44940
Tel. (33) 3666-2919 y 3666-1508

CENTRAL NUEVA
Carretera a Los Altos #1542,
Col. San Pedrito, Tlaquepaque,
Jalisco C.P.45625
Tel. (33) 2152 4526 Y 2152 4524

SAN JUAN DE LOS LAGOS
Km 8 Carretera a Lagos de Moreno Local
1, Col. Centro, San Juan de los Lagos,
Jalisco C.P.47000, Tel. (395) 725 2122

TEPATITLÁN
Carretera Tepatitlán-Yahualica
#1639, Col. Lagunillas de Franco,
Tepatitlán de Morelos, Jalisco
C.P.47600, Tel. (378) 782-7515
y (378) 782-7544

ZAPOPAN
Av. Periférico Poniente 4255-D Col.
San Juan de Ocotán, Zapopan, Jalisco
C. P. 45019
Tel. (33) 3627-7281 y 3627-7282

PUERTO VALLARTA
Carretera Pto. Vallarta – Tepic
#5336, Col. Las Juntas, Puerto
Vallarta, Jalisco C.P.48291
Tel. (322) 225-04 66 y 224 5790

TLAJOMULCO
Carretera Guadalajara Morelia #8006
Int. #1, Col. Bonanza Residencial,
Tlajomulco de Zúñiga, Jalisco
C.P.45645, Tel. (33) 2547-0061
y 2547-0062

cajasa.com.mx